Technisches Merkblatt
VOWA EPS-Dämmblock 032 grau

VOWA EPS-Dämmblöcke bestehen aus expandierter Polystyrol-Hartschaum (EPS), einem geschlossenzelligen, harten Dämmstoff. Unsere VOWA EPS-Dämmblöcke werden speziell für unser BOSIG Vorwandmontagesystem Phonotherm passgenau gefertigt, so dass sie einfach und exakt zu montieren sind.

VOWA EPS-Dämmblock hat folgende typischen Vorteile:

- hervorragende Wärmedämmung
- einfach zu verarbeiten
- feuchtebeständig
- unverrottbar und resistent gegen Ungeziefer
- keine Gesundheitsbelastung im eingebauten Zustand
- ökologisch unbedenklich

Technische Daten:

Eigenschaft		
Material	EPS 032 grau	
Brandverhalten	Baustoffklasse B1	nach DIN 4102 – 1
	Brandklasse E	nach EN 13 501 – 1
Querzugfestigkeit	≥ 100 kPa	nach EN 1607
Scherfestigkeit	≥ 50 kPa	nach EN 12 090
Dimensionsstabilität unter Normalklima	± 0,2 %	nach EN 1603
irreversible Längenänderung	≤ 0,15 %	nach EN 1603
Dimensionsstabilität def. Temp-F.	≤ 2 %	nach EN 1604
Wasseraufnahme	≤ 0,2 kg / m²	nach DIN 1609
WLG	032	
Bemessungswert der Wärmeleitfähigkeit	λ = 0,032 W/(m·K)	

Abmessungen VOWA EPS-Dämmblock:

Dimension:	**passend zum Vorwandmontagesystem-Elemente Phonotherm®:**		
40 x 90 x 1000 mm	A90/140	Auskragung 90 mm	Höhe 140 mm
70 x 90 x 1000 mm	A120/140	Auskragung 120 mm	Höhe 140 mm
90 x 90 x 1000 mm	A140/140	Auskragung 140 mm	Höhe 140 mm
110 x 90 x 1000 mm	A160/140	Auskragung 160 mm	Höhe 140 mm

weitere Dimensionen sind passend zu unseren Vorwandmontagesystem-Elemente Phonotherm® natürlich möglich.

Hinweise:
Unser EPS Material ist chemisch und biologisch neutral sowie FCKW- und HFCKW-frei.

Lagerhinweise:
Vor Sonneneinstrahlung (UV-Strahlen) schützen

BOSIG Baukunststoffe GmbH
04924 Bad Liebenwerda, Zum Pintegraben 2 Telefon +49(0)35341-10000 Telefax +49(0)35341-10132
04910 Elsterwerda, Roland-Schmid-Straße 1 Telefon +49(0)3533-7000 Telefax +49(0)3533-700200 www.bosig.de
12681 Berlin-Marzahn, Beilsteiner Straße 116 Telefon +49(0)30-54376084 Telefax +49(0)30-54376085 information@bosig.de

Überarbeitet/Erstellt am: 07.01.2019
Ersetzt die Version vom: 29.04.2018

Verarbeitungshinweise:
Unsere VOWA EPS-Dämmblöcke werden nach Montage unserer Vorwandmontagesystem-Elemente Phonotherm® mit unserem VOWA TFS-Kleber in die Auskragung der Vorwandmontagesystem-Elemente Phonotherm® eingeklebt. Hierdurch ist eine optimale Wärmedämmleistung unseres BOSIG Vorwandmontagesystems Phonotherm gegeben und es ergibt sich eine bequeme, plane Anschlussfläche für die Wärmedämm-Elemente der Fassade.
Bitte beachten Sie, dass die VOWA EPS- Dämmblöcke und die Vorwandmontagesystem-Elemente Phonotherm® unterschiedliche Längen haben.

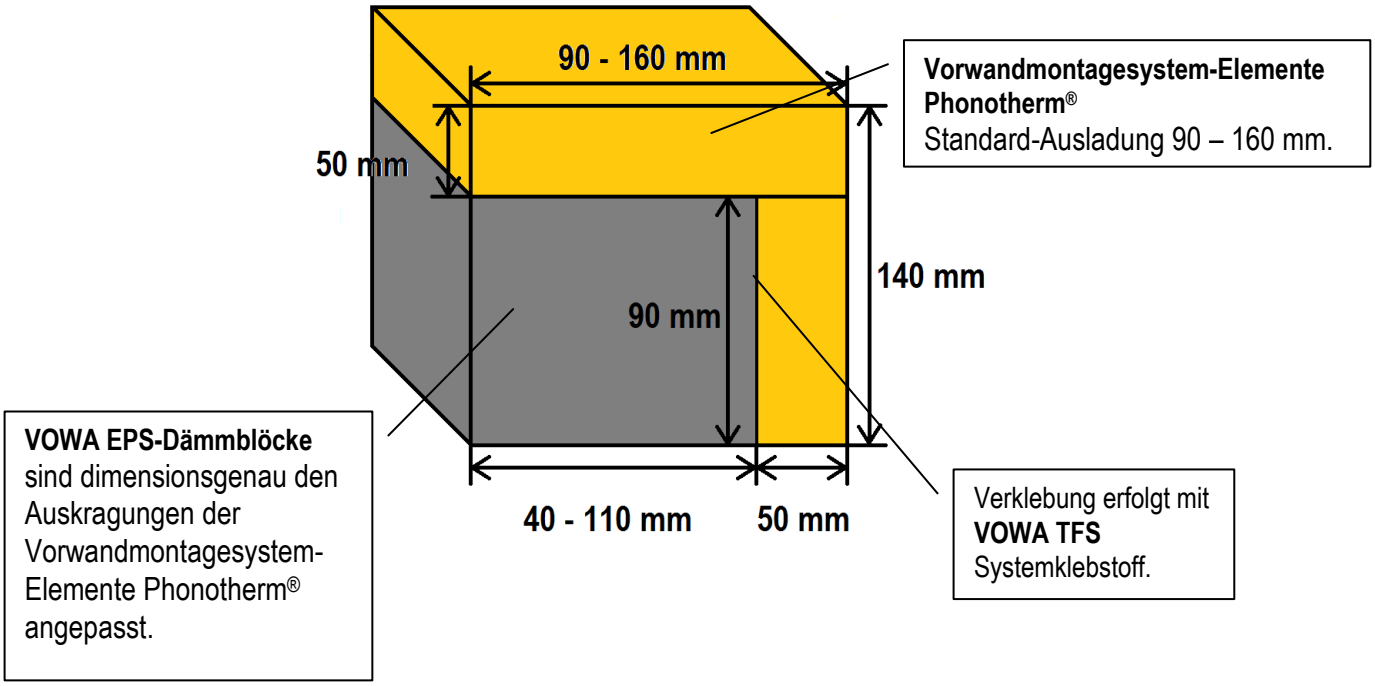

Besondere Hinweise:
Diese Angaben geben wir nach bestem Wissen, beruhend auf den Ergebnissen der Praxis und bei uns durchgeführter Versuche, jedoch unverbindlich und sind keine Eigenschaftszusicherungen im Sinne der BGH-Rechtssprechung. Sie entsprechen den zum Zeitpunkt der Drucklegung vorhandenen Kenntnissen. Änderungen sind vorbehalten. Wir empfehlen aufgrund der vielseitigen Anwendungsmöglichkeiten unserer Produkte vor jedem Gebrauch eine gründliche Eignungsprüfung des Produkts an Originalmaterialien durchzuführen, bevor es für die Verarbeitung freigegeben wird. Dabei steht Ihnen unsere Anwendungstechnik gerne beratend zur Seite.
Alle unsere Erzeugnisse werden einer strengen Qualitätskontrolle unterzogen. Dieses Technische Merkblatt ersetzt alle vorhergehenden Versionen und ist längstens gültig bis zum erscheinen einer neuen Version, bzw. bis zum 31.12.2019. Ab dem 01.01.2020 bitte die dann gültige Version anfordern.

BOSIG Baukunststoffe GmbH
04924 Bad Liebenwerda, Zum Pintegraben 2 — Telefon +49(0)35341-10000 Telefax +49(0)35341-10132
04910 Elsterwerda, Roland-Schmid-Straße 1 — Telefon +49(0)3533-7000 Telefax +49(0)3533-700200 — www.bosig.de
12681 Berlin-Marzahn, Beilsteiner Straße 116 — Telefon +49(0)30-54376084 Telefax +49(0)30-54376085 — information@bosig.de